Piharakennus, Varasto 1

Versiopvm: 16.6.2014

Pohja ja leikkaus 1:50

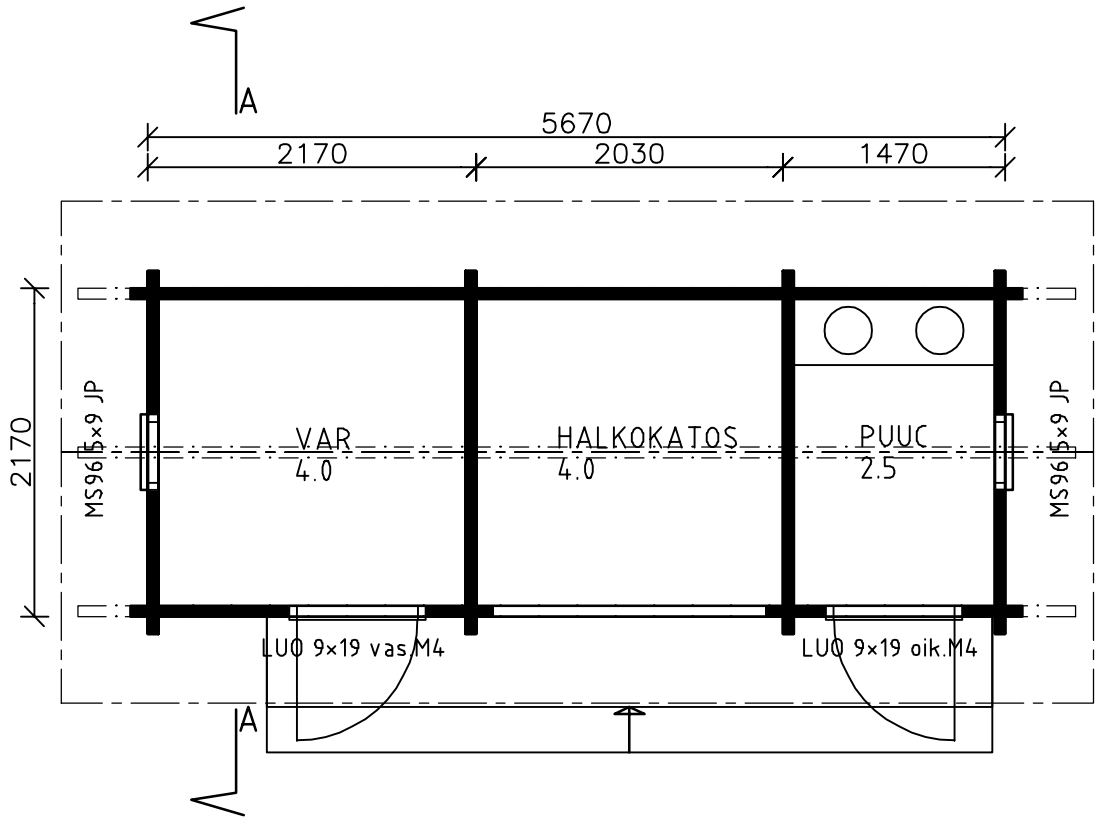

Perustuksia ei mitoiteta tämän piirustuksen mukaisesti.

Perustuksen mitat selviävät erillisestä mittapiirroksesta.

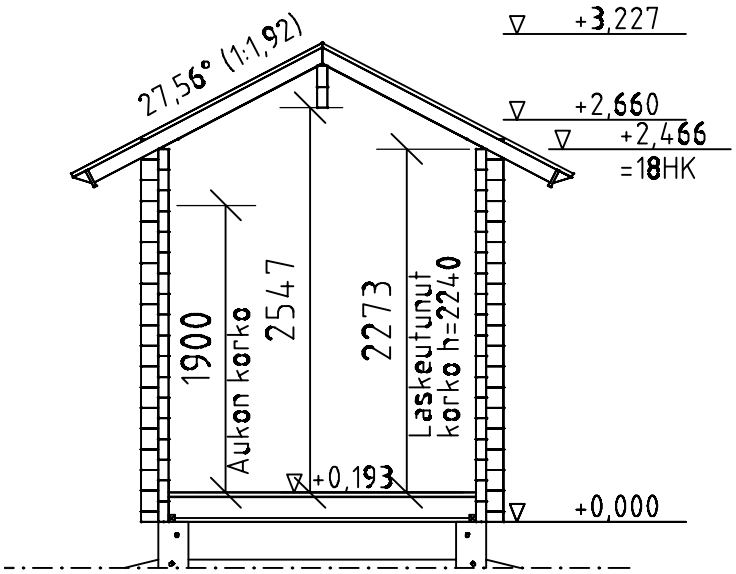

PERUSTUKSET JA SALAOJITUKSET
ERIKOISSUUNNITELMIEN MUKAAN

KIMARA
KOTIMAISIA KOTEJA

Piharakennus, Varasto 1

Versiopvm: 16.6.2014

Julkisivut 1:100

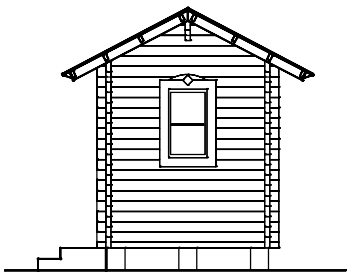

Julkisivu 1

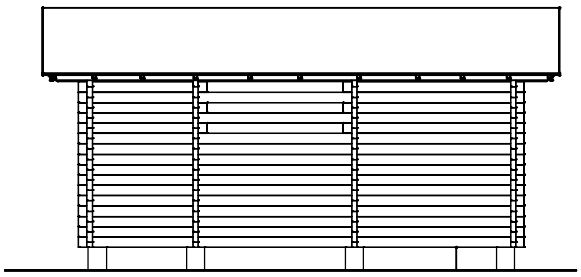

Julkisivu 2

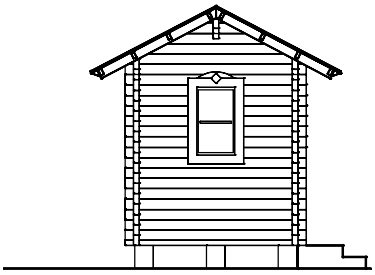

Julkisivu 3

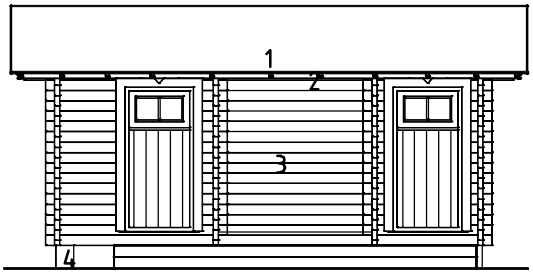

Julkisivu 4

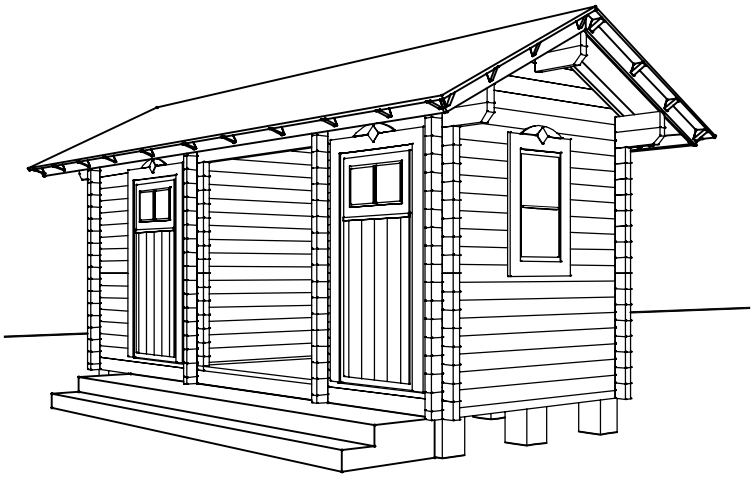

JULKISIVUMATERIAALIT

1. HUOPA
2. RÄYSTÄS- JA PIELILAUDAT
3. HIRSI
4. BETONI/HARKKO

ULKOSEINÄ

HÖYLÄHIRSI 70 mm
(U-ARVO 1,33 W/m2K)

ALAPOHJA

LATTIALAUTA 28 mm
LATTIAVASAT 120 mm

VESIKATTO/YLÄPOHJA

VESIKATE, HUOPA
ALUSHUOPA
RAAKAPONTTI 20 mm
KATTOPALKIT 95 mm

RAKENNUSTIEDOT (RT12-10277)

	kellari	1.krs	2.krs	yhteensä
kerrosala (kem^2)		8		8
lattia-ala (htm^2)		6.5		6.5
kerrostasoala (ktm^2)				
kokonaisala (m^2)				
tilavuus (m^3)				23
ikkunapinta-ala (m^2 %)				

Huoneistoala sisältää mahdollisen teknisen tilan ja varastot.

rakennuksen paloluokka	P3
lämmitysmuoto	
ilmanvaihto (SRMK; D2 mukaisesti)	

KIMARA
KOTIMAISIA KOTEJA